中低層の様々な建物に使用可能！

SPフィットブレース®

PAT.

Slim Pin Fit Brace

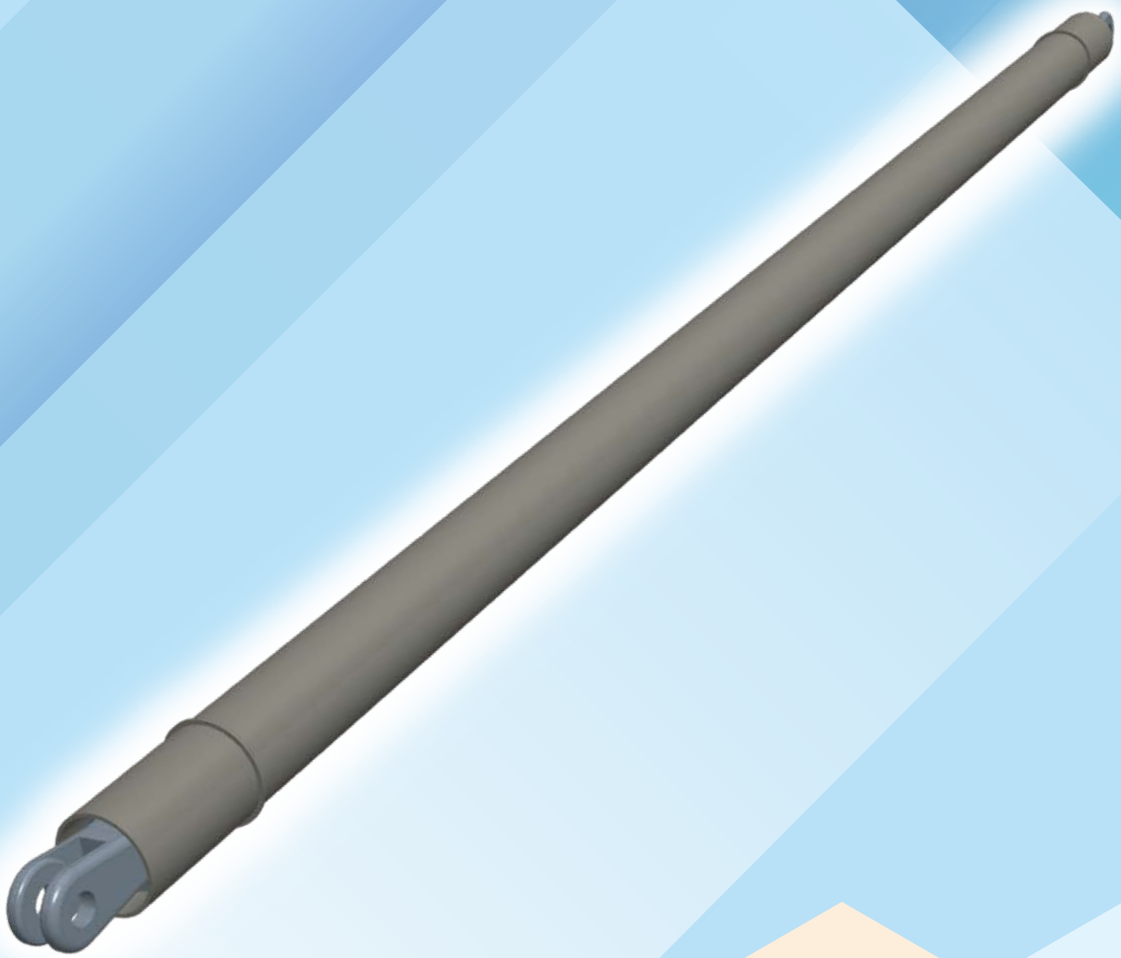

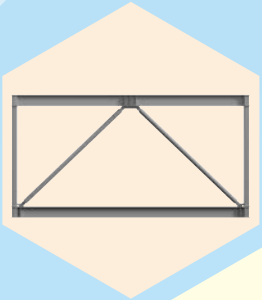

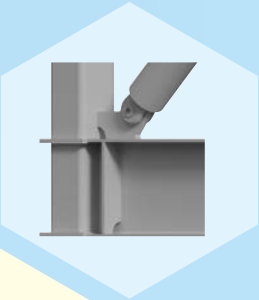

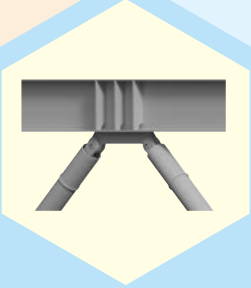

岡部株式会社

okabe

意匠性・施工性に優れた SPフィットブレース

SPフィットブレースは芯材に丸鋼を用い、座屈拘束材に円形鋼管とグラウト材を用いることで外径を小さく抑え、かつ主架構との接合をピン接合とした耐震タイプの座屈拘束ブレースです。

断 面

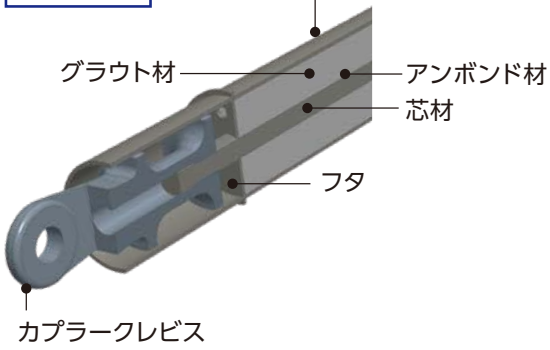

ピン接合

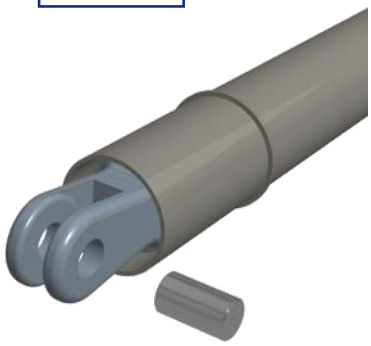

中低層の様々な建物に使用可能！

新築の中低層建物に対する耐震性能向上や既存建物の耐震補強に活用できる小さい軸力の製品ラインナップ。
3～5階建ての中低層鉄骨造の事務所、店舗、病院、幼稚園・保育園、老人福祉施設などに適しています。

病院

老人福祉施設

事務所

幼稚園

高い意匠性

高力ボルト接合に比べてコンパクトな接合部にすることが可能です、意匠性に優れており「魅せる」部分への使用に適しています。

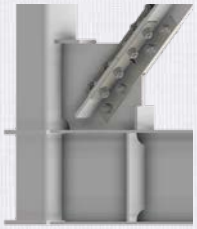

高力ボルト接合

- 端部をコンパクトにできないため、鋼管を小さくできない
  小径の実現が難しい

小径に最適なピン接合を採用し、軽やかなデザインを提供します。

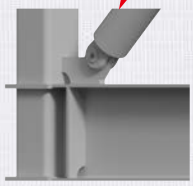

ピン接合

- 端部寸法を小さくすることができる
  ピン接合を採用することで
  小径座屈拘束ブレースを実現

※SPフィットブレースは日之出水道機器株式会社との共同開発製品です。

（一財）日本建築センターの一般評定および国土交通大臣の材料認定を取得

SPフィットブレースは
耐震用の座屈拘束ブレースとして
評定を取得しています。

（一財）日本建築センター評定書（写）
評定番号
「BCJ評定-ST0313-01」

端部接合に用いるピンは
「建築構造物接合用ピン OBP715」
として国土交通大臣の
認定を取得しています。

国土交通大臣認定書（写）
大臣認定番号
「MSTL-0551」

保有耐力計算における筋交い材の種別をBAランクとすることができ、Ds値の低減が可能です

高い耐震性を実現

圧縮時にも座屈することなく引張と圧縮ともに同性状の安定した履歴特性をもつ、
靭性に富み耐震性に優れたBAランクのブレースです。

高い耐震性

▶ 圧縮時でも座屈しない耐震性

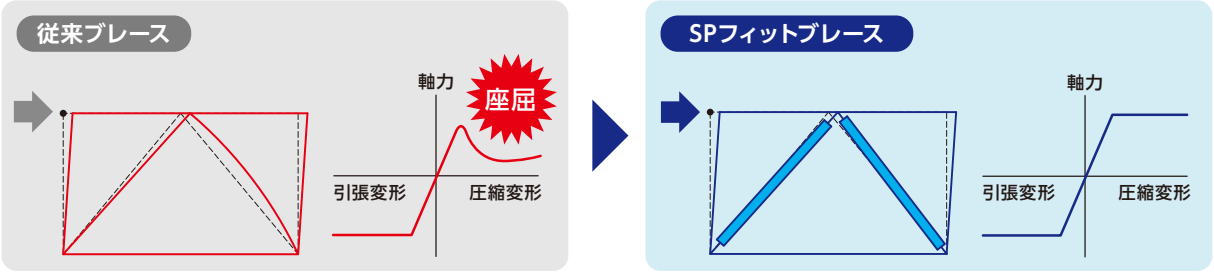

安定した履歴特性

▶ 実験により安定した履歴特性を確認

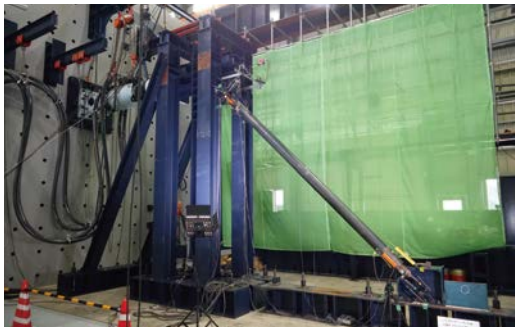

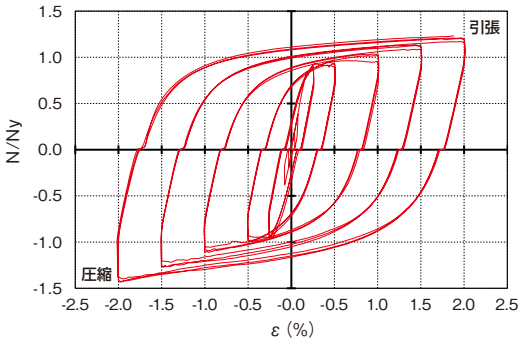

高い施工性

ターンバックル機構

▶ ±30mmの長さ調整範囲があるため、ピンの取付が非常に容易

片側を右ねじ、もう片側を左ねじとすることでターンバックル機構を実現。

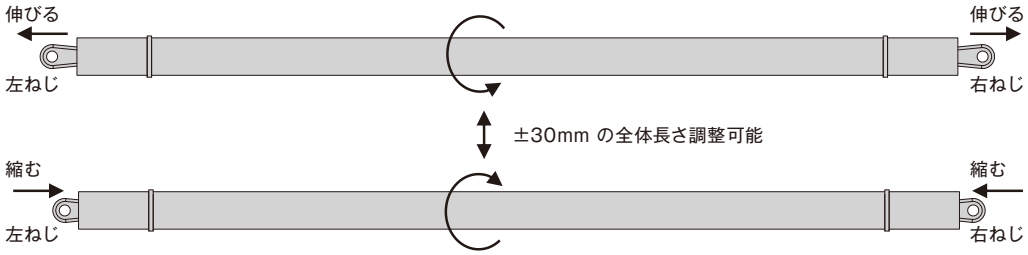

施工時間の短縮

▶ 高力ボルト接合に比べて施工時間を大幅に短縮可能

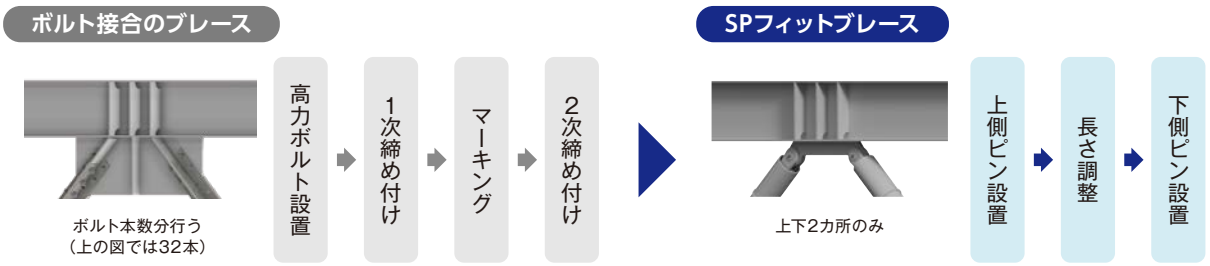

製品仕様

SPフィットブレース姿図

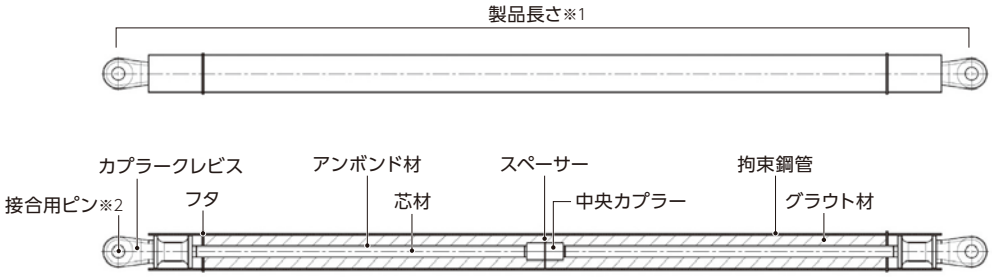

※1：SPフィットブレースの製品長さは50mmピッチといたします。座屈長さは製品長さ(ピン間距離)とすることができます。
※2：接合用ピンは製品に含まれます。

製品ラインアップ

製品記号	短期許容軸力※3 (kN)	降伏軸力※4 (kN)	芯材 (SNR490B)	拘束鋼管外径 (mm)	製品限界長さ※5 (mm)
SPFB-20	226	238	Ø30.5(M33)	Ø139.8	5,300
SPFB-35	364	385	Ø38.8(M42)	Ø165.2	5,750
SPFB-60	599	630	Ø52.2(M56)	Ø216.3	6,400
SPFB-80	789	830	Ø59.9(M64)	Ø216.3	6,050

※3：短期許容軸力は短期許容応力度に芯材ねじ部断面積を乗じた値を表記しています。
※4：降伏軸力は材料強度(F値)に芯材軸部断面積を乗じた値を表記しています。F値を1.1倍することも可能です。
※5：製品限界長さを超える座屈長さの場合は別途ご相談ください。

太径タイロッドとして(オプション)

芯材には丸鋼を採用しています。中央カプラーでつないだ両端左右ネジ（ターンバックル機構）を持つ太径のタイロッド（テンションロッド）としてもご提供可能です。別途、ご相談ください。

ご使用にあたって

1.このカタログは、建築設計事務所様、建築施工会社様、等において、SPフィットブレースを用いた建築物の設計・施工管理される際に、安全かつ効果的にご使用いただくためのものです。設計・施工の前に必ずご一読くださいますようお願い致します。
2.設計・施工にあたっては「設計ハンドブック」「標準図」等に基づいて実施してください。
3.製品仕様・規格・外観は改良のため、予告なく変更することがあります。また、印刷物と実物は外観が多少異なりますので、あらかじめご了承ください。

免責事項

万一SPフィットブレースに問題が発生した場合には、以下の免責を踏まえた上で対応させていただきます。
1.このカタログおよび関連資料に記載した事項に反した設計・施工による不具合。
2.標準仕様以外に設計者・施工業者等の使用者が指示した仕様・施工方法等に起因する不具合。
3.不可抗力(天災、地変、地盤沈下、火災、爆発、騒乱など)により発生した不具合。
4.開発・製造・販売時に通常予測される環境等の条件下以外における使用・保管・輸送等に起因する不具合。

okabe 岡部株式会社 ベースパック事業部
〒131-8505 東京都墨田区押上2-8-2
TEL.03-3624-5336 FAX:03-3624-5237・5267
https://www.okabe.co.jp

東部営業部 〒131-8505 東京都墨田区押上2-8-2 TEL.03-3624-5336 FAX.03-3624-5237・5267
中部営業部 〒485-0074 愛知県小牧市新小木2-16 TEL.0568-71-6864 FAX.0568-71-7251
西部営業部 〒564-0051 大阪府吹田市豊津町8-7 宝ビル5F TEL.06-6338-3123 FAX.06-6338-3141

本カタログに掲載されているSPフィットブレースは、岡部株式会社の登録商標です。
なお、カタログの制作には慎重を期しておりますが、誤字、脱字等による生じた損害については、責任を負いかねますのでご了承ください。

2211・2210・2107L・03