ファブベース　鉄骨柱建レベル調整機材

○本体に異形棒鋼を使用しコンクリートの付着が良好です。
○レベル調整後のボルト止にクリップを使用し位置を確実にキープできます。
○本体のフラット板がコンクリート上端ラインの為、容易に設置できます。
※製品仕様・寸法を予告なしに変更することがあります。

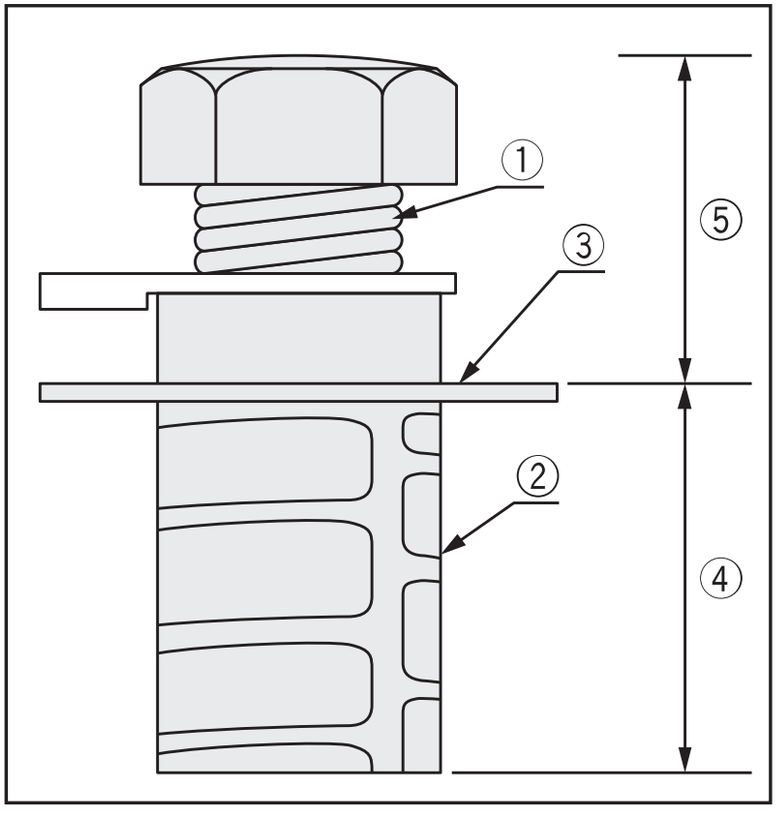

サイズ	5t用	10t用	20t用
①	3/4インチ	M24	M30
②	DB32	D38	D51
	SD40T	(SD345)	(SD345)
③	70×84	80×95	90×105
④	56mm	55mm	50mm
⑤	25mm	35mm	45mm
調整長	35mm	30mm	30mm
入数	30コ	24コ	16コ