Sジョイナー

断熱板へのセパレータージョイントコーン

納期確認

Sジョイナー 50

プラグ

Sジョイナー 50, 80

S軸

品　名	適用断熱材厚	L mm	ねじ径	入数(個)	梱包質量(kg)	荷　姿
Sジョイナー50-20	20	20	W5/16	400	10	ケース
Sジョイナー50-25	25	25			10	
Sジョイナー50-30	30	30			10	
Sジョイナー50-38	38	38			11	
Sジョイナー50-40	40	40			11	
Sジョイナー50-50	50	50			11	
Sジョイナー50	フリーサイズ	—		500	12	
Sジョイナー80	フリーサイズ	—		500	16	

適用S軸	
品　名	Lmm
S軸-20	59.5
S軸-25	64.5
S軸-30	69.5
S軸-38	77.5
S軸-40	79.5
S軸-50	89.5
—	—
—	—

◆サイズ

Sジョイナー 50

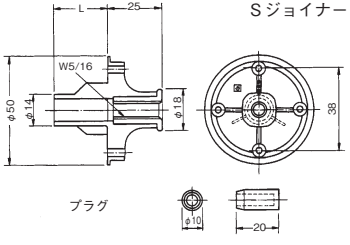

Sジョイナー 50, 80

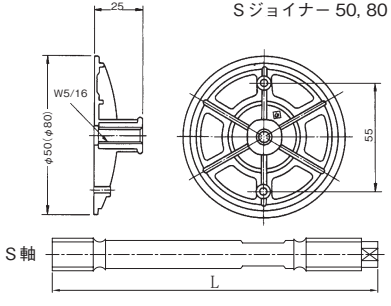

◆施工方法

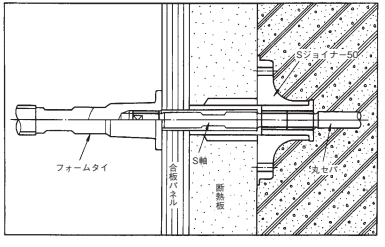

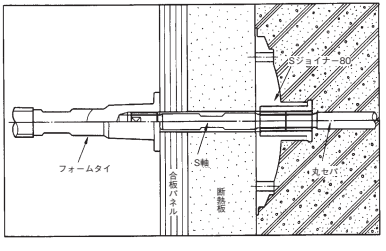

注意事項

- 型枠の丸セパ用挿通穴は、Sジョイナー50の貫通防止のため、φ10以下でご使用ください。
- Sジョイナー50裏側に、適用断熱材厚が表示されていますので、確認の上ご使用ください。
- S軸は使用断熱材の厚さを確認の上、別途お求めください。
- 断熱材の下穴あけ用の穴あけ具は、別途お求めください。