# RCネットハンガー®

RC 造用安全ネットつり金具

## 特　　長

- W1/2のインサート・アンカーボルトで簡単に取付けられます。
- ゴムパッキンの弾性効果により、ネジが緩まず使用角度を維持します。
- 特殊ボルトとゴムパッキンの併用により、強度と固定度を高めています。
- コンクリートと同系色のゴムパッキンを使用していますので、躯体面を傷つけません。

| 許容荷重 | 1.96kN (200kgf) |
|---|---|

| 品　　名 | 単位質量 (kg) | 入数 (個) | 梱包質量 (kg) | 荷姿 |
|---|---|---|---|---|
| RCネットハンガー | 0.23 | 50 | 12 | ケース |

## ◆サイズ

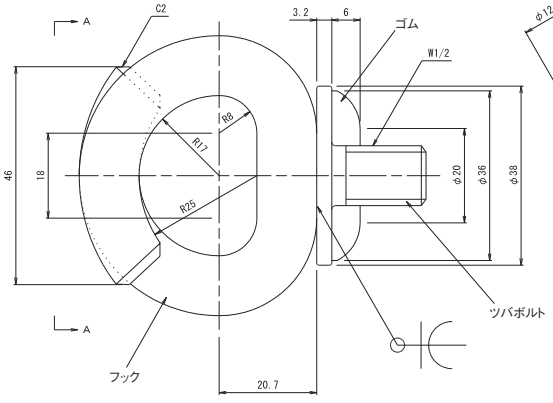


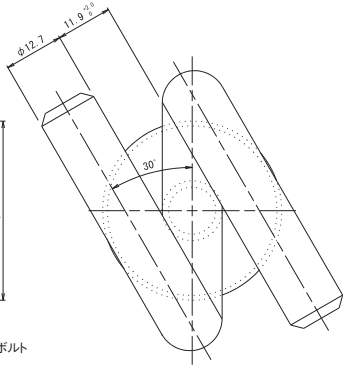


※使用方向は、上記の角度で
きつくしめてご使用ください。

## 注意事項

- 手やシノ等の工具でゴムパッキンを特殊ボルトに押し当て、接した時からさらに約180°以上回転させ左図の使用角度方向に取付けてください。
- ゴムパッキンの変形の生じたものは使用しないでください。
- 水平方向に荷重がかかる状態での使用は避けてください。
- 取付間隔は2m以下としてください。
- 落下衝撃の加わったRCネットハンガーの使用は原則として再使用しないでください。また、目視で分かる変形の生じたものは使用しないでください。
- 必ず許容荷重以下でご使用ください。