ジオメトリーパネルハーフ　標準図
ベルキャップBC

標準展開図　1/10

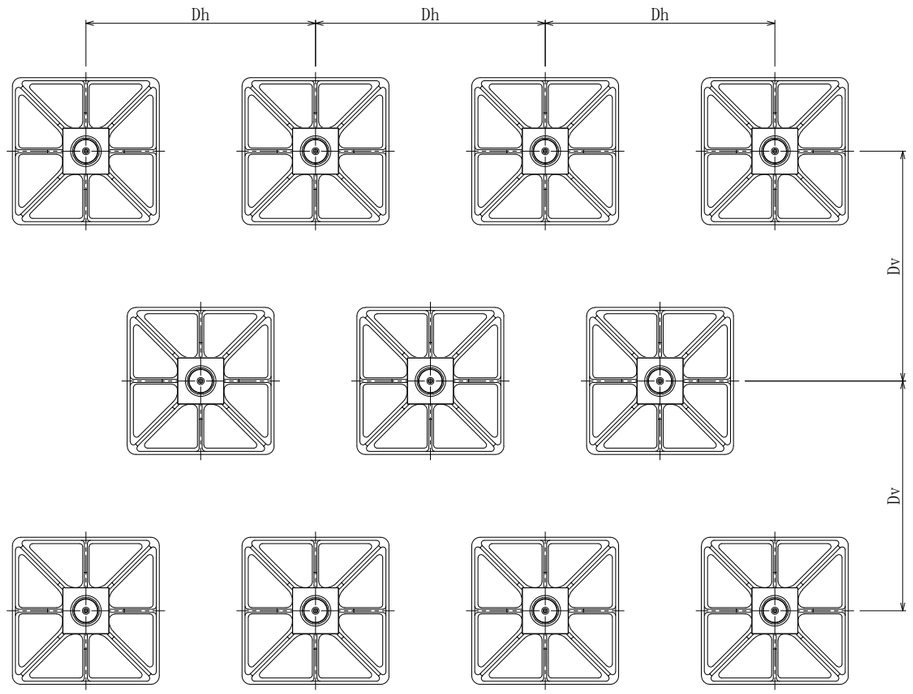

標準構造図　1/5

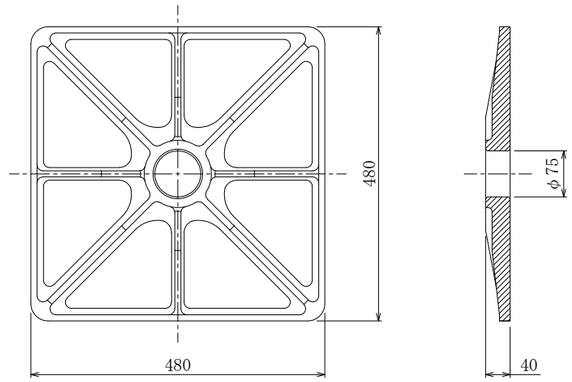

品　名	品　番	規　格	表 面 処 理
ジオメトリーパネルハーフ	GEOP-H	FCD450-10	溶融亜鉛めっき HDZT 77

標準断面図　1/10

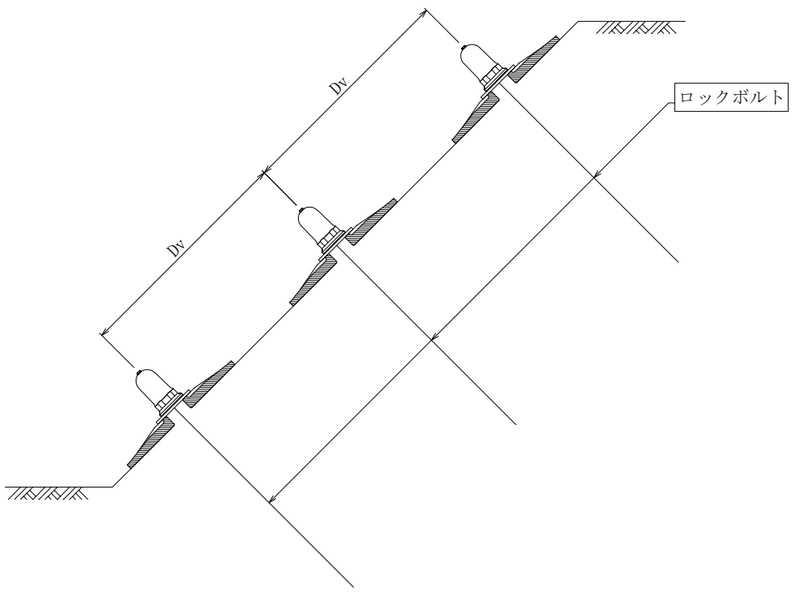
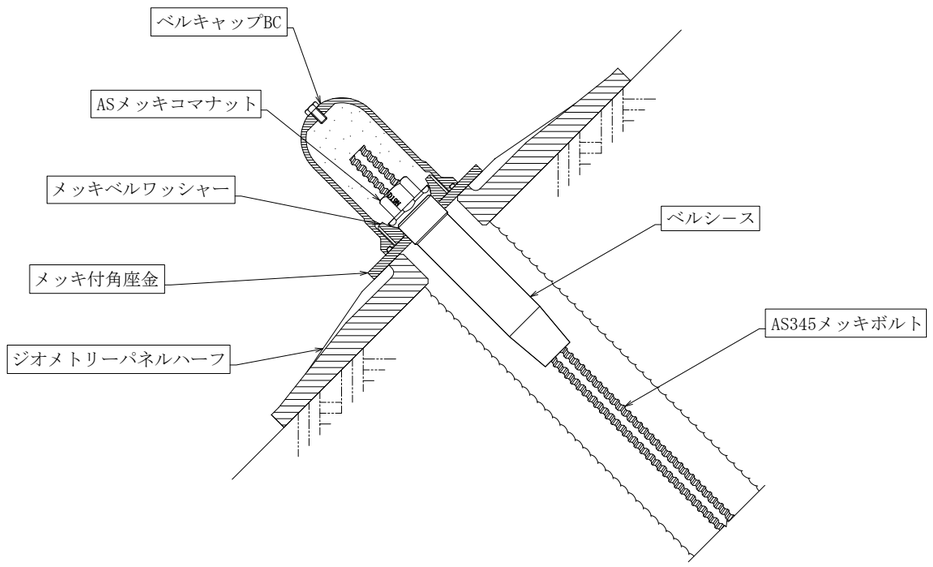
頭部詳細図　1/3