ジオメトリーパネル　標準図
ジオメトリー調整マットR
ベルキャップBC

標準展開図　1/20

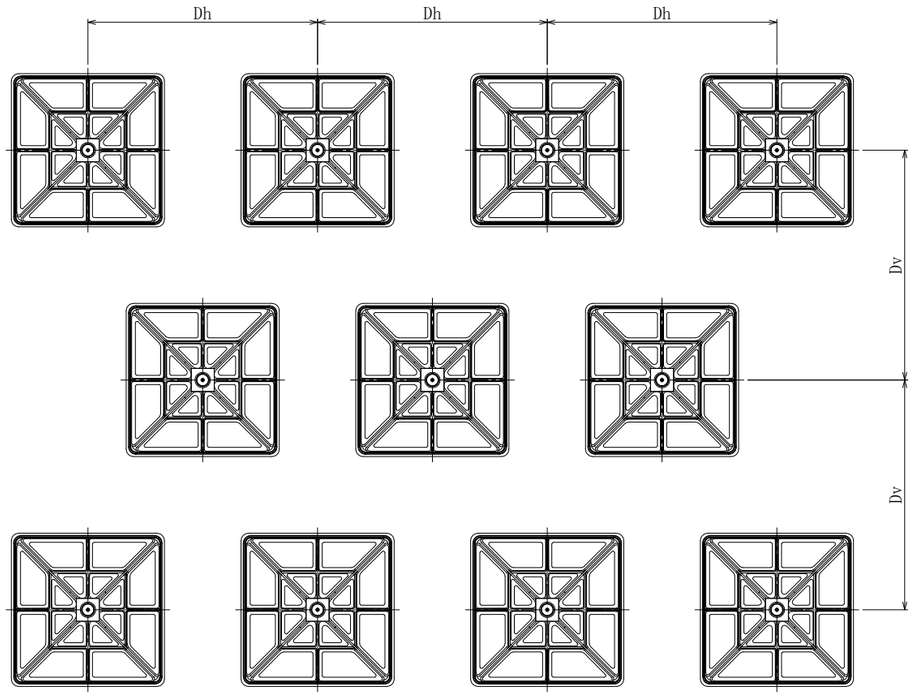

標準構造図　1/10

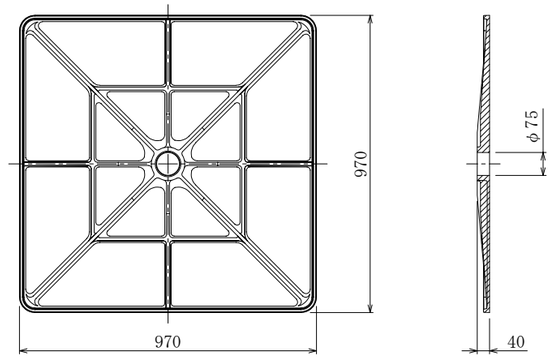

品　名	品　番	規　格	表 面 処 理
ジオメトリーパネル	GEOP-R	FCD450-10	溶融亜鉛めっき HDZT 77

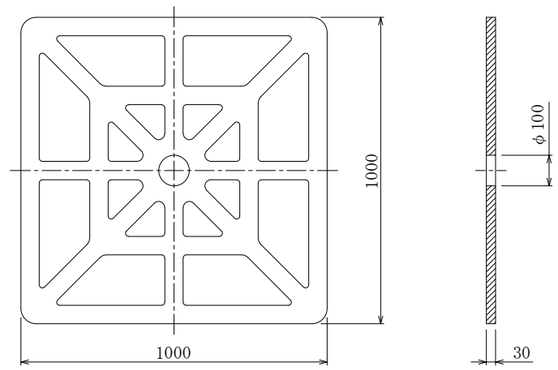

品　名	規　格
ジオメトリー調整マットR	ポリエチレンフォーム

標準断面図　1/20

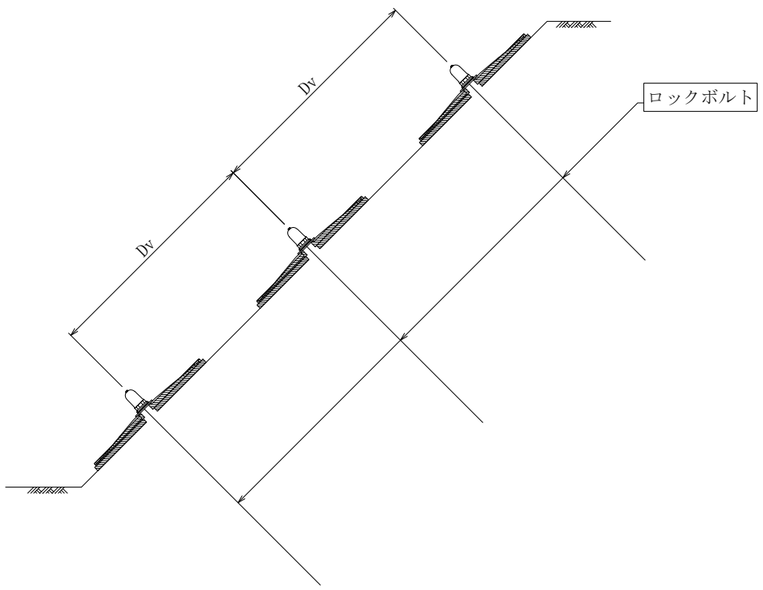
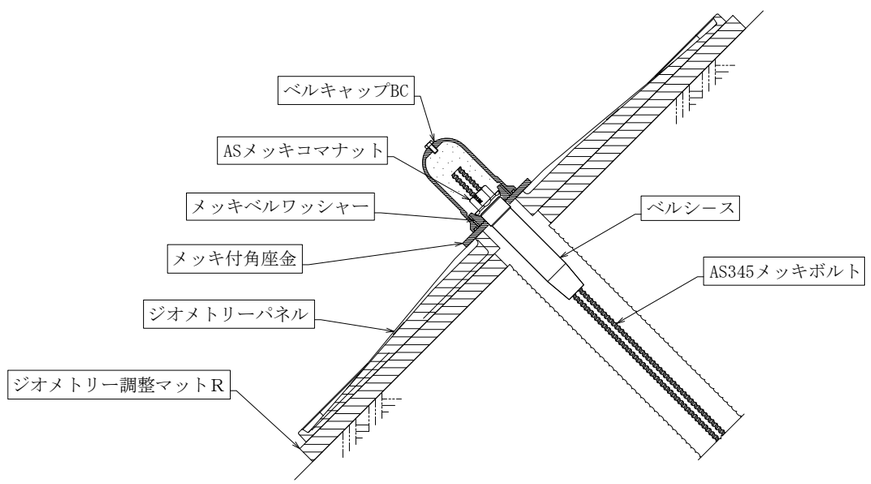
頭部詳細図　1/5